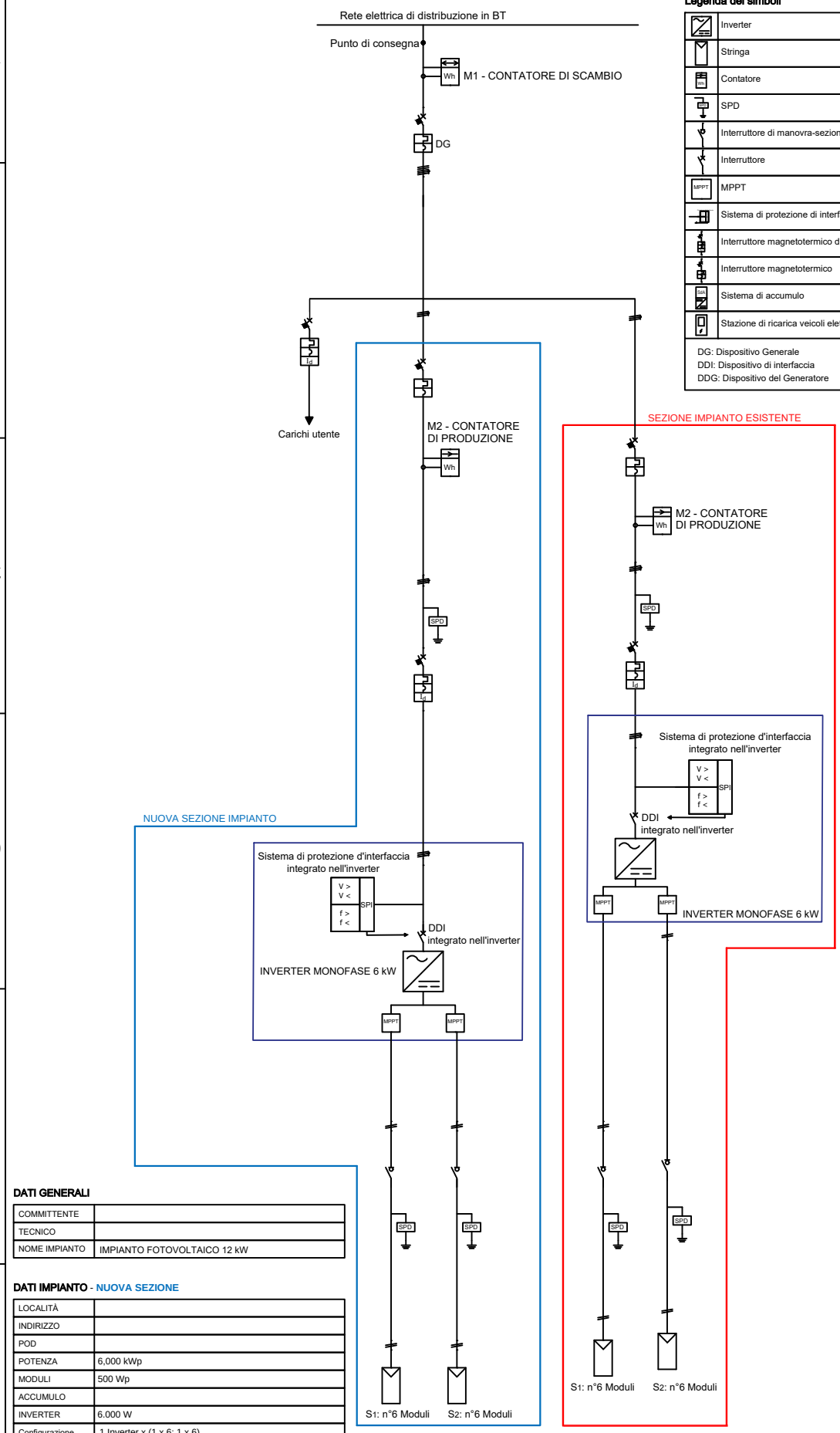


**Legenda dei simboli**

| | |
|---|---|
| | Inverter |
| | Stringa |
| | Contatore |
| | SPD |
| | Interruttore di manovra-sezionatore |
| | Interruttore |
| | MPPT |
| | Sistema di protezione di interfaccia |
| | Interruttore magnetotermico differenziale |
| | Interruttore magnetotermico |
| | Sistema di accumulo |
| | Stazione di ricarica veicoli elettrici |

DG: Dispositivo Generale
DDI: Dispositivo di interfaccia
DDG: Dispositivo del Generatore

**DATI GENERALI**

| | |
|---|---|
| COMMITTENTE | |
| TECNICO | |
| NOME IMPIANTO | IMPIANTO FOTOVOLTAICO 12 kW |

**DATI IMPIANTO - NUOVA SEZIONE**

| | |
|---|---|
| LOCALITÀ | |
| INDIRIZZO | |
| POD | |
| POTENZA | 6,000 kWp |
| MODULI | 500 Wp |
| ACCUMULO | |
| INVERTER | 6.000 W |
| Configurazione | 1 Inverter x (1 x 6; 1 x 6) |